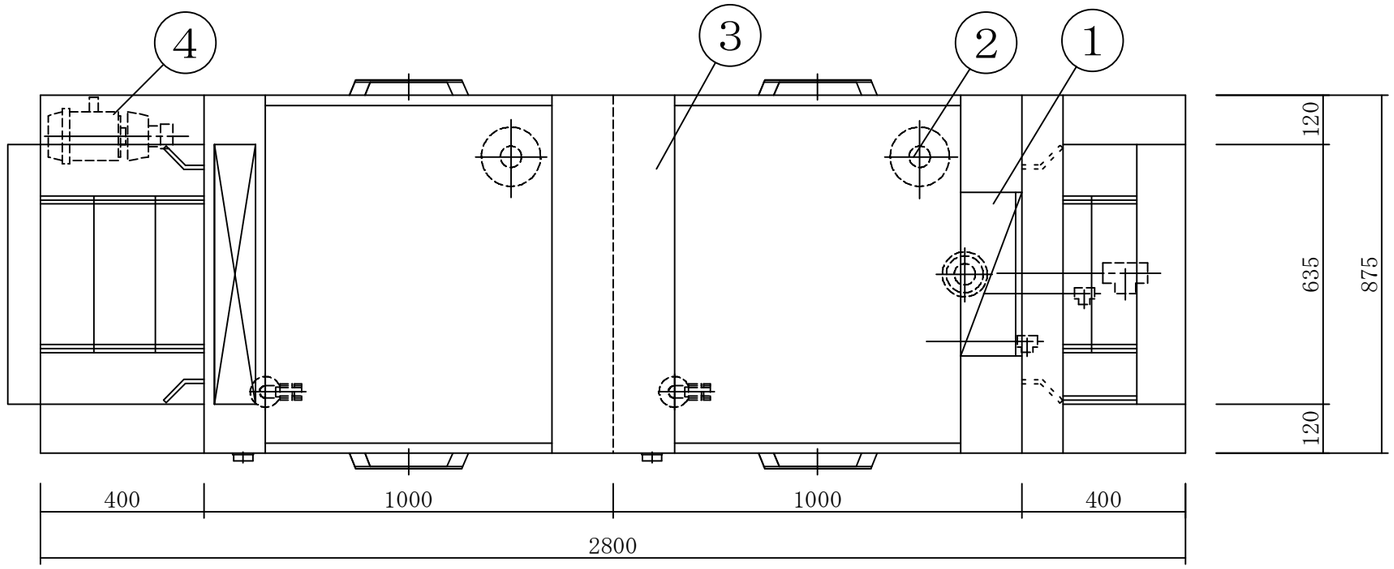

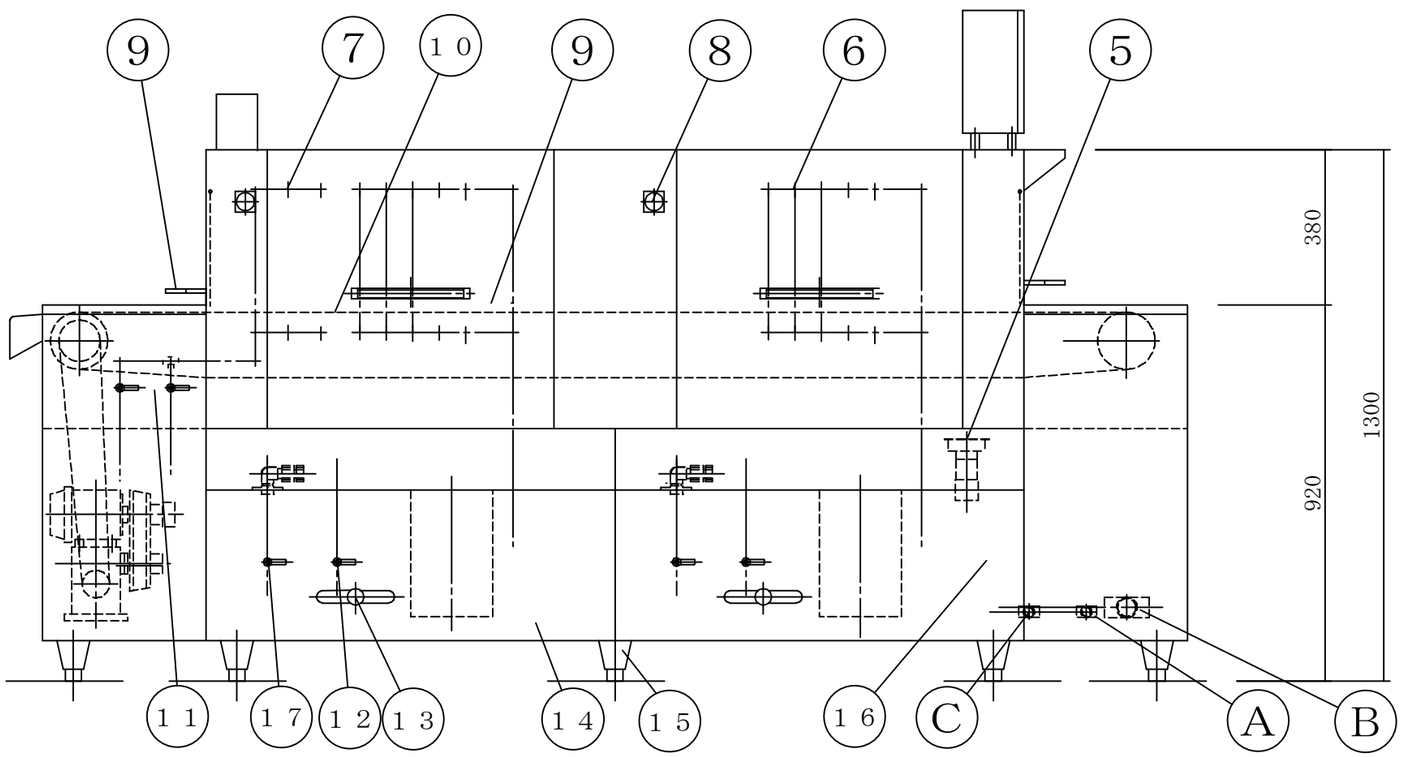

NO.	名　　称	数量	仕　　様
1	ｽｲｯﾁﾎﾞｯｸｽ	1	SUS430
2	ﾓｰﾄﾙﾎﾟﾝﾌﾟ	2	3P 200V 3.7kW　日立ＪＤ形
3	本体	1式	SUS430 1.2t ; ﾀﾝｸ SUS304 1.2t
4	駆動部	1	3P 200V 0.2kW PWN-26-VR
5	ｵｰﾊﾞｰﾌﾛｰ	1	40A
6	洗浄ｼｬﾜｰ	1式	SUS430 ﾊﾟｲﾌﾟ ﾉｽﾞﾙ付（真鍮製）
7	仕上ｼｬﾜｰ	1式	15A ﾉｽﾞﾙ付
8	温度計	2	丸型 50B-1
9	ｶﾞｲﾄﾞ棒	1式	SUS430 φ10丸棒
10	ｺﾝﾍﾞｱｰﾁｪｰﾝ	1式	SUS
11	仕上給湯ﾊﾞﾙﾌﾞ	1	15A ﾎﾞｰﾙﾊﾞﾙﾌﾞ
12	ﾀﾝｸ給水ﾊﾞﾙﾌﾞ	2	20A ﾎﾞｰﾙﾊﾞﾙﾌﾞ
13	ﾀﾝｸ排水ﾂﾏﾐ	2	40A
14	骨組	1式	SUS430
15	ｱｼﾞｬｽﾄ脚	10	SUS430
16	外装	1式	SUS430 0.8t
17	ﾀﾝｸ給気ﾊﾞﾙﾌﾞ	2	20A ﾎﾞｰﾙﾊﾞﾙﾌﾞ

２タンク共温調付

A	給水接続口	２０Ａ
B	排水接続口	５０Ａ
C	ｽﾁｰﾑ接続口	２５Ａ

製品改良の為、許可なく仕様変更することがあります

	承　認	備考		検図	'03年06月05日	NO.	名　称　容　器　洗　浄　機
		訂正			縮尺 1／15		寸　法　2,800 x 875 x 1,300
		特記		製図 H.K	図番	SET(S) 1 台	MODEL　SCW-2M（ｽﾁｰﾑ式）